NOTICE DE POSE : Porte tôlée EI120 8 modules

MATÉRIEL NÉCESSAIRE À LA POSE

Echafaudage de pieds

Pied de biche

Marteau

Spatule

Sangles : 2u

Sangles à cliquets : 2u

Pompe à silicone

Cutter

Ciseaux

Jeu de clés Allen

Jeu d'embouts :
- Torx
- TH

Fôret à béton M10

Manitou

Perforateur

Popeuse/Riveteuse électrique

Visseuse/Perceuse

Outils de mesure :

- Laser
- Mètre : 5 mètres
- Niveau de 2 mètres
- Fil à plomb

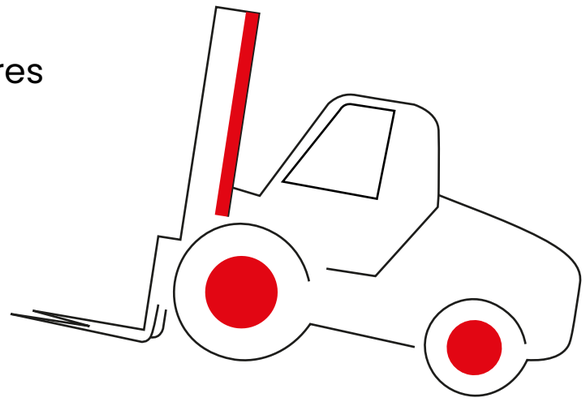

NOTICE DE POSE : Porte tôlée EI120 8 modules

ÉTAPE n° 1 : Contrôle support

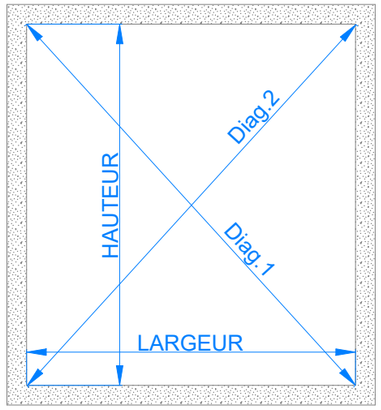

Vérification des réservations :
- Tôlérance en LARGEUR : +10/-5mm
- Tôlérance en HAUTEUR : +10/-3mm
- Tôlérance des DIAGONALES : Diag.1 = Diag.2 (+/- 8mm)

ÉTAPE n° 2 : Assemblage huisserie

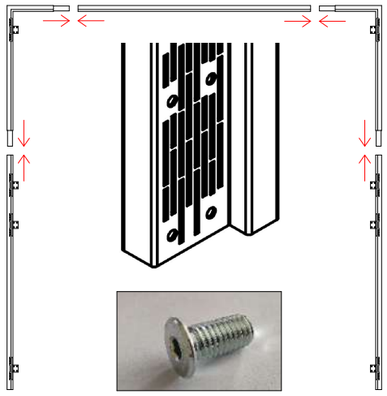

Asemblage de l'huisserie "à plat" :
- Manchonner les 5 parties de l'huisserie via les manchons
- Fixer les manchons au niveau de l'huisserie par l'intermédiaire des vis CL10 M8x16

ÉTAPE n° 3 : Pose huisserie

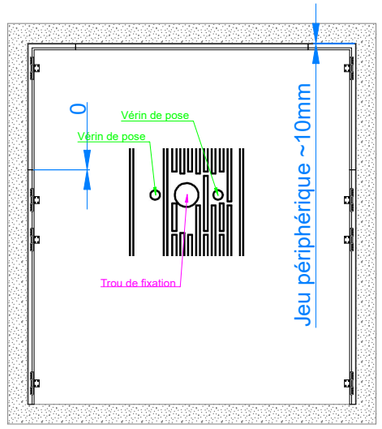

Pose de l'huisserie dans le béton :
- Répartir le jeu périphérique équitablement à l'aide des vérins de pose
  (Clé Allen : Taille 4)
- Contrôler :
  - les aplombs
  - les diagonales
- Percer le béton pour la pose des chevilles de fixation : trou Ø10
- Fixer l'huisserie avec des chevilles SPIT B-LONG 10x60 (mini)

ATTENTION : cette étape est la plus importante pour le reste de la pose et le fonctionnement futur

ÉTAPE n° 4 : Pose 1er module sur VP

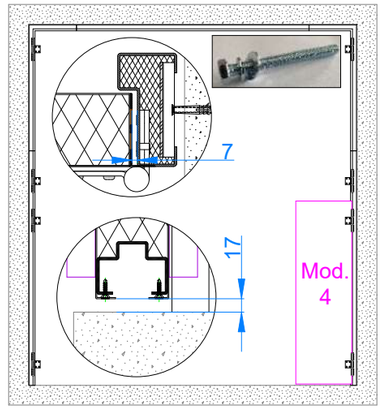

Pose du premier module :
- Prendre le Module 4 par ces anneaux de levage
- Positionner le Mod.4 au niveau des paumelles basses
- Prévisser les vis TH M8x70 avec rondelle Grower et rondelle M8 au niveau des paumelles
- Régler les jeux de fonctionnement :
  - Jeu sous module : 17mm (+/- 2mm)
  - Jeu au niveau de l'huisserie : 7mm (+2/-1mm)
- Fixer les vis TH M8x70
- Enlever les anneaux de levage en partie haute du module

ÉTAPE n° 5 : Pose 2nd module sur VP

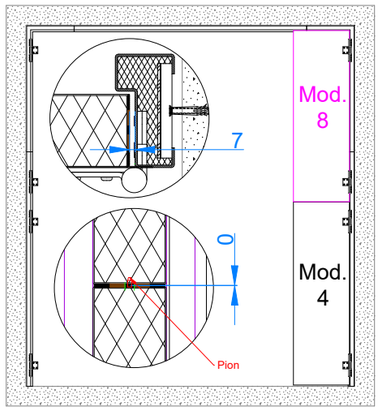

Pose du second module :
- Prendre le Module 8 par ces anneaux de levage
- Faire pivoter le Mod. 4 de 90° pour simplifier la pose du Mod.8
- Positionner le Mod.8 au niveau des paumelles hautes

Attention : les pions du Mod.4 doivent rentrer dans les trous du Mod.8

- Prévisser les vis TH M8x70 avec rondelle Grower et rondelle M8 au niveau des paumelles
- Régler les jeux de fonctionnement :
  - Jeu entre modules : 0mm (+2/- 0mm)
  - Jeu au niveau de l'huisserie : 7mm (+2/-1mm)
- Fixer les les vis TH M8x70
- Enlever les anneaux de levage en partie haute du module

ÉTAPE n° 6 : Pose renforts bas sur VP

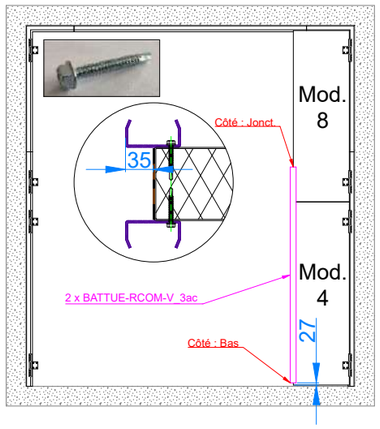

Pose des renforts verticaux :
- Prendre 2 profilés "bouteille" sur 4
- Positionner les profilés en hauteur et profondeur :
  - Hauteur : 27mm (+/- 1mm) au bas du module
  - Profondeur : 35mm à l'axe (+/- 1mm) sur le joint du module
- Visser sans serrer avec les autoforants TH Ø6.3 x 50

ÉTAPE n° 7 : Préparation 3ème module

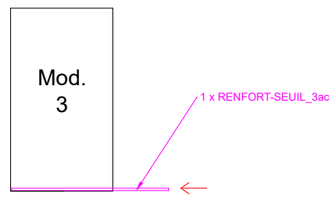

Préparation du troisième module
- Prendre le Module 3 par ces anneaux de levage
- Insérer l'un des profilés en "U" en partie basse du Module 3 par le côté "boutonière"

ÉTAPE n° 8 : Pose 3ème module sur VP

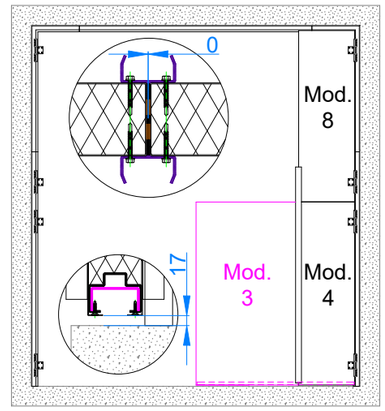

Pose du troisième module :
- Prendre l'ensemble Module 3 + "U" par ces anneaux de levage
- Faire pivoter le Mod. 4 + Mod.8 de 90° pour simplifier la pose du Mod.3
- Positionner le Mod.3 au niveau du Mod.4
- Régler les jeux de fonctionnement :
  - Jeu sous module : 17mm (+/- 2mm)
  - Jeu entre modules : 0mm (+2/- 0mm)
- Fixer tous les autoforants TH Ø6.3 x 50 sur les deux modules : Mod.3 + Mod.4
- Enlever les anneaux de levage en partie haute du module

NOTICE DE POSE : Porte tôlée EI120 8 modules

ÉTAPE n° 9 : Pose renforts haut sur VP

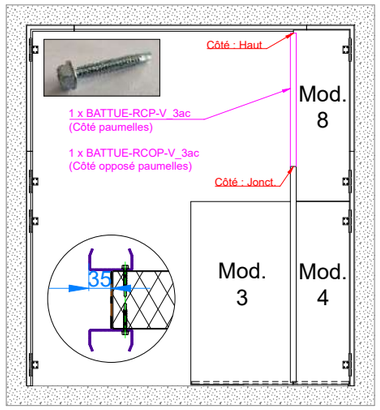

Pose des renforts verticaux :
- Prendre 1 profilés "bouteille" côté paumelles sur 2
- Prendre 1 profilés "bouteille" côté opposé paumelles sur 2
- Positionner les profilés en hauteur et profondeur :
  - Hauteur : 0mm (+/- 1mm) sur le profilé "bouteille" déjà fixé
  - Profondeur : 35mm à l'axe (+/- 1mm) sur le joint du module
- Visser sans serrer avec les autoforants TH Ø6.3 x 50

ÉTAPE n° 10 : Pose du 4ème module sur VP

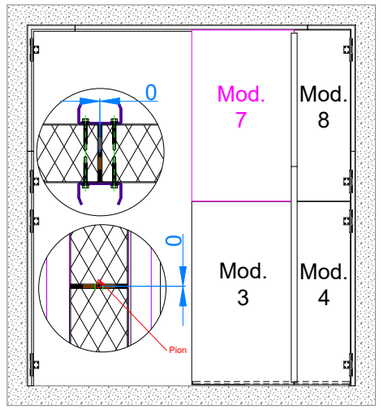

Pose du quatrième module :
- Prendre le Module 7 par ces anneaux de levage
- Faire pivoter l'ensemble Mod. 4 + 3 +8 de 90° pour simplifier la pose du Mod.7
- Positionner le Mod.7 au dessus du Mod. 3
  Attention : les pions du Mod.3 doivent rentrer dans les trous du Mod.7
- Régler les jeux de fonctionnement :
  - Jeu entre modules : 0mm (+2/- 0mm)
- Fixer tous les autoforants TH Ø6.3 x 50 sur les deux modules : Mod.7 + Mod.8
- Enlever les anneaux de levage en partie haute du module

ÉTAPE n° 11 : Pose battue H sur VP

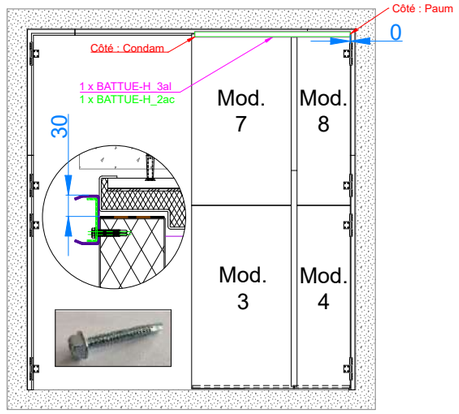

Pose des battue horizontale :
- Prendre 1 profilés "bouteille ALU" sur 2
- Prendre 1 profilés "U ACIER" sur 2
- Positionner les profilés en hauteur et profondeur :
  - Largeur : 0mm (+/- 1mm) sur le champ du Mod.8
  - Profondeur : 30mm à l'axe (+/- 1mm) sur le joint du module
- Visser en quinconce avec les autoforants TH Ø6.3 x 50

ÉTAPE n° 12 : Pose battue V haute sur VP

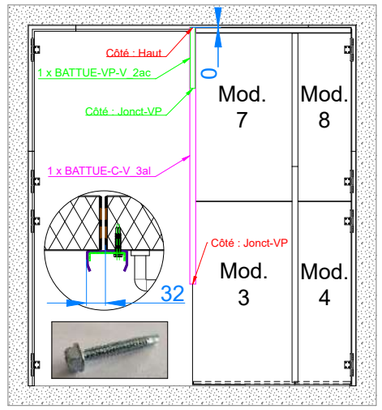

Pose des battues verticales hautes :
- Prendre le profilé haut "bouteille ALU"
- Prendre le profilé haut "U ACIER"
- Positionner les profilés en hauteur et profondeur :
  - Hauteur : 0mm (+/- 1mm) par rapport à BATTUE-H_3al
  - Profondeur : 32mm à l'axe (+/- 1mm) sur le joint du module
- Visser en quinconce avec les autoforants TH Ø6.3 x 50
  Attention : uniquement au niveau de la BATTUE-VP-V_2ac "U ACIER"

ÉTAPE n° 13 : Pose battue V basse sur VP

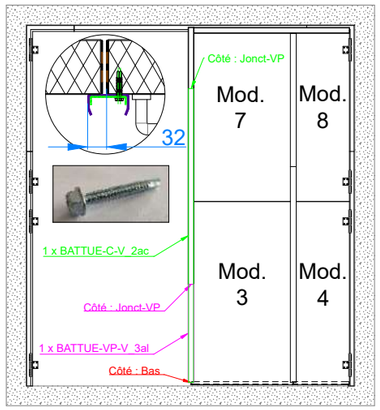

Pose des battues verticales basses :
- Prendre le profilé haut "bouteille ALU"
- Prendre le profilé haut "U ACIER"
- Positionner les profilés en hauteur et profondeur :
  - Hauteur : 0mm (+/- 1mm) par rapport à chacun des profilés
  - Profondeur : 32mm à l'axe (+/- 1mm) sur le joint du module
- Visser en quinconce avec tous les autoforants TH Ø6.3 x 50

ÉTAPE n° 14: Pose 1er module sur SF

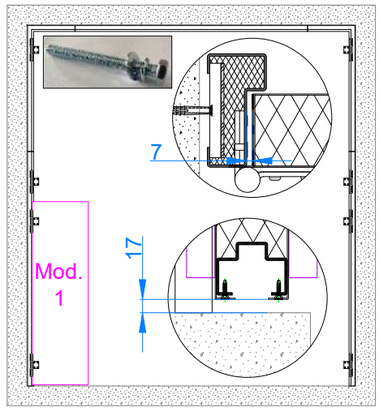

Pose du premier module :
- Prendre le Module 1 par ces anneaux de levage
- Positionner le Mod.4 au niveau des paumelles basses
- Prévisser les vis TH M8x70 avec rondelle Grower et rondelle M8 au niveau des paumelles
- Régler les jeux de fonctionnement :
  - Jeu sous module : 17mm (+/- 2mm)
  - Jeu au niveau de l'huisserie : 7mm (+2/-1mm)
- Fixer les vis TH M8x70
- Enlever les anneaux de levage en partie haute du module

ÉTAPE n° 15 : Pose 2nd module sur SF

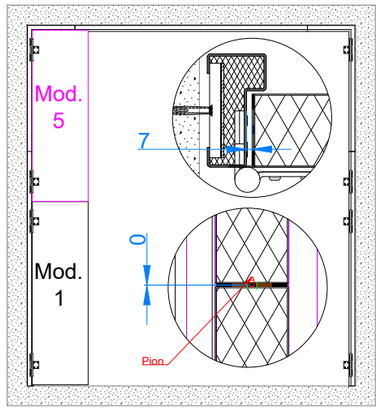

Pose du second module :
- Prendre le Module 5 par ces anneaux de levage
- Faire pivoter le Mod. 1 de 90° pour simplifier la pose du Mod.5
- Positionner le Mod.5 au niveau des paumelles hautes
  Attention : les pions du Mod.1 doivent rentrer dans les trous du Mod.5
- Prévisser les vis TH M8x70 avec rondelle Grower et rondelle M8 au niveau des paumelles
- Régler les jeux de fonctionnement :
  - Jeu entre modules : 0mm (+2/- 0mm)
  - Jeu au niveau de l'huisserie : 7mm (+2/-1mm)
- Fixer les les vis TH M8x70
- Enlever les anneaux de levage en partie haute du module

ÉTAPE n° 16 : Pose renforts bas sur SF

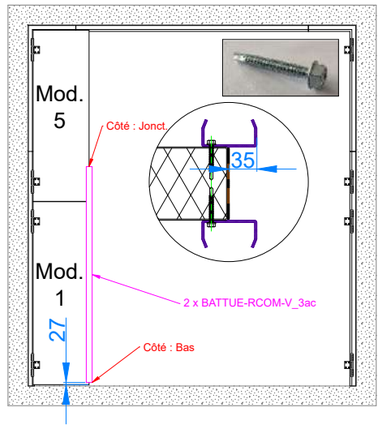

Pose des renforts verticaux :
- Prendre 2 profilés "bouteille" sur 4
- Positionner les profilés en hauteur et profondeur :
  - Hauteur : 27mm (+/- 1mm) au bas du module
  - Profondeur : 35mm à l'axe (+/- 1mm) sur le joint du module
- Visser sans serrer avec les autoforants TH Ø6.3 x 50

NOTICE DE POSE : Porte tôlée EI120 8 modules

ÉTAPE n° 17 : Préparation 3ème module

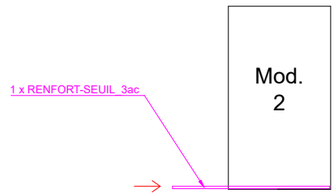

Préparation du troisième module
- Prendre le Module 2 par ces anneaux de levage
- Insérer l'un des profilés en "U" en partie basse du Module 3 par le côté "boutonière"

ÉTAPE n° 18 : Pose 3ème module sur SF

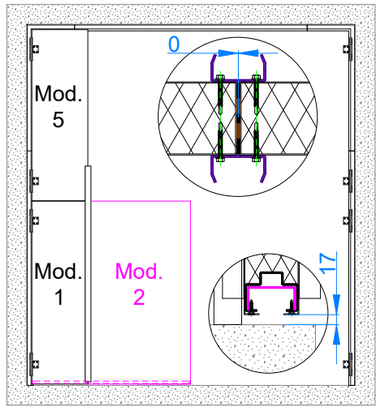

Pose du troisième module :
- Prendre l'ensemble Module 2 + "U" par ces anneaux de levage
- Faire pivoter le Mod. 1 + Mod.5 de 90° pour simplifier la pose du Mod.2
- Positionner le Mod.3 au niveau du Mod.1
- Régler les jeux de fonctionnement :
  - Jeu sous module : 17mm (+/- 2mm)
  - Jeu entre modules : 0mm (+2/- 0mm)
- Fixer tous les autoforants TH Ø6.3 x 50 sur les deux modules : Mod.1 + Mod.2
- Enlever les anneaux de levage en partie haute du module

ÉTAPE n° 19 : Pose renforts haut sur SF

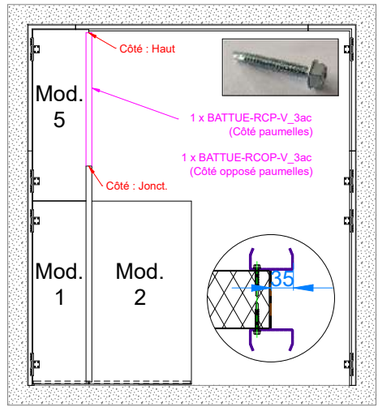

Pose des renforts verticaux :
- Prendre 1 profilés "bouteille" côté paumelles sur 2
- Prendre 1 profilés "bouteille" côté opposé paumelles sur 2
- Positionner les profilés en hauteur et profondeur :
  - Hauteur : 0mm (+/- 1mm) sur le profilé "bouteille" déjà fixé
  - Profondeur : 35mm à l'axe (+/- 1mm) sur le joint du module
- Visser sans serrer avec les autoforants TH Ø6.3 x 50

ÉTAPE n° 20 : Pose 4ème module sur SF

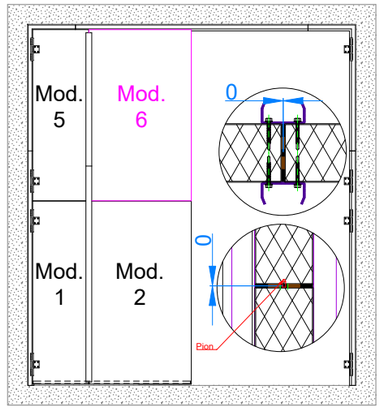

Pose du quatrième module :
- Prendre le Module 6 par ces anneaux de levage
- Faire pivoter l'ensemble Mod. 1 + 2 + 5 de 90° pour simplifier la pose du Mod.6
- Positionner le Mod.6 au dessus du Mod. 2
  Attention : les pions du Mod.2 doivent rentrer dans les trous du Mod.6
- Régler les jeux de fonctionnement :
  - Jeu entre modules : 0mm (+2/- 0mm)
- Fixer tous les autoforants TH Ø6.3 x 50 sur les deux modules : Mod.5 + Mod.6
- Enlever les anneaux de levage en partie haute du module

ÉTAPE n° 21 : Pose battue H sur SF

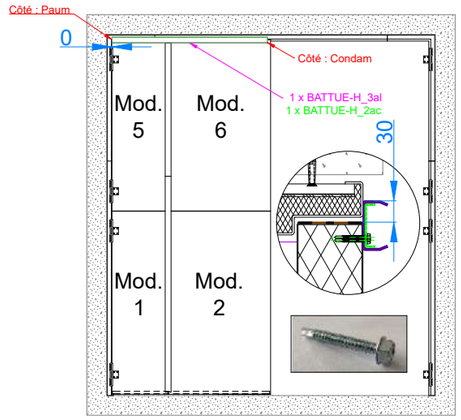

Pose des battue horizontale :
- Prendre 1 profilés "bouteille ALU" sur 2
- Prendre 1 profilés "U ACIER" sur 2
- Positionner les profilés en hauteur et profondeur :
  - Largeur : 0mm (+/- 1mm) sur le champ du Mod.8
  - Profondeur : 30mm à l'axe (+/- 1mm) sur le joint du module
- Visser en quinconce avec les autoforants TH Ø6.3 x 50

ÉTAPE n° 22 : Pose battue V haute sur SF

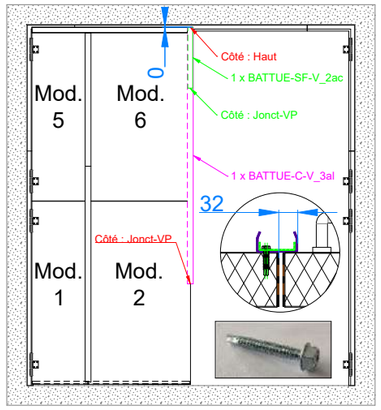

Pose des battues verticales hautes :
- Prendre le profilé haut "bouteille ALU"
- Prendre le profilé haut "U ACIER"
- Positionner les profilés en hauteur et profondeur :
  - Hauteur : 0mm (+/- 1mm) par rapport à BATTUE-H_3al
  - Profondeur : 32mm à l'axe (+/- 1mm) sur le joint du module
- Visser en quinconce avec les autoforants TH Ø6.3 x 50
  Attention : uniquement au niveau de la BATTUE-SF-V_2ac "U ACIER"

ÉTAPE n° 23 : Pose battue V basse sur VP

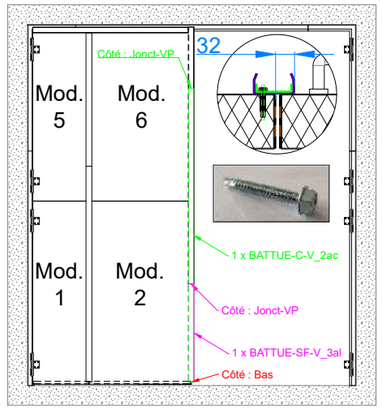

Pose des battues verticales basses :
- Prendre le profilé haut "bouteille ALU"
- Prendre le profilé haut "U ACIER"
- Positionner les profilés en hauteur et profondeur :
  - Hauteur : 0mm (+/- 1mm) par rapport à chacun des profilés
  - Profondeur : 32mm à l'axe (+/- 1mm) sur le joint du module
- Visser en quinconce avec tous les autoforants TH Ø6.3 x 50

ÉTAPE n° 24 : Contrôle jeu contral

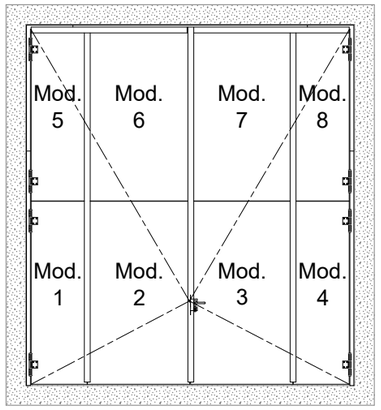

Jeu de fonctionnement :
7mm (+3/-2mm)

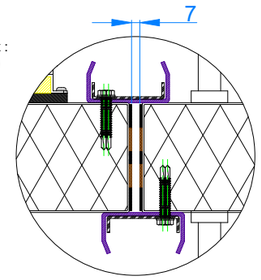

NOTICE DE POSE : Porte tôlée EI120 8 modules

ÉTAPE n° 25 : Pose capots renforts bas

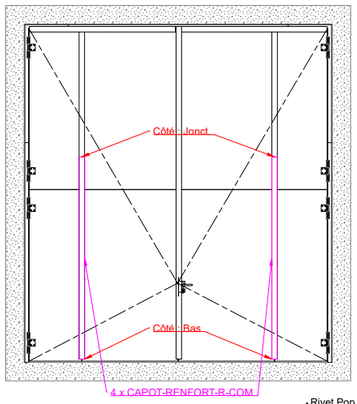

Pose des capots verticaux bas :
- Prendre le profilé bas "U"
- Prendre des barreaux de BA25x54 lg 900
- Remplir le le profilé bas "U" de BA25x54
- Aposer l'ensemble et le fixer par les rivets POP
  Les trous doivent être en face
- Laisser dépasser le dernier barreau de BA25
  Il sera recouper lors de l'ajustement
  du barreau supérieur

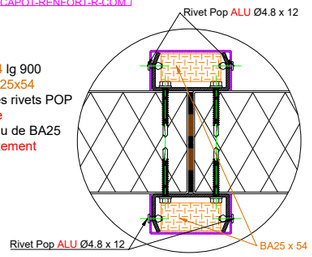

ÉTAPE n° 26 : Pose capots renforts haut

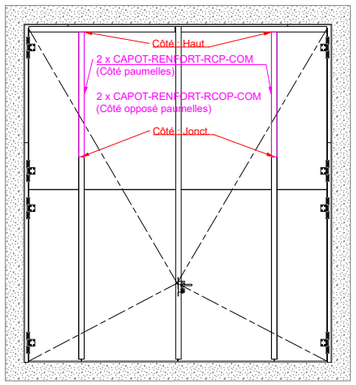

Pose des capots verticaux haut :
- Prendre le profilé bas "U"
- Prendre des barreaux de BA25x54 lg 900
- Remplir le le profilé bas "U" de BA25x54 et ajuster le dernier par rapport à celui qui dépassait précédemment
- Aposer l'ensemble et le fixer par les rivets POP
  Les trous doivent être en face

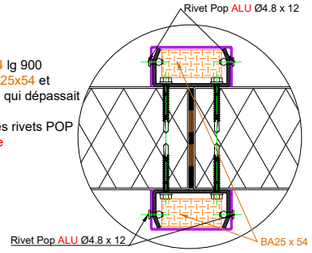

ÉTAPE n° 27 : Pose capots battues H

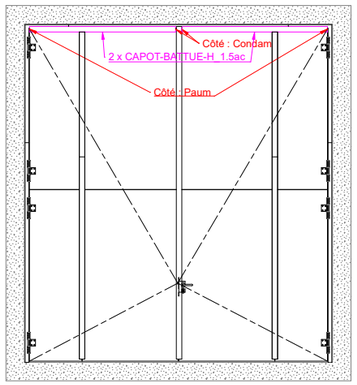

Pose des capots battues horizontales :
- Prendre les 2 profilés "U"
- Prendre des barreaux de BA25x54 lg 900
- Remplir le le profilé bas "U" de BA25x54 et ajuster le dernier par rapport à la longueur
- Aposer l'ensemble et le fixer par les rivets POP
  Les trous doivent être en face

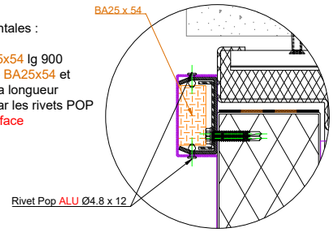

ÉTAPE n° 28 : Pose capots battues V basses

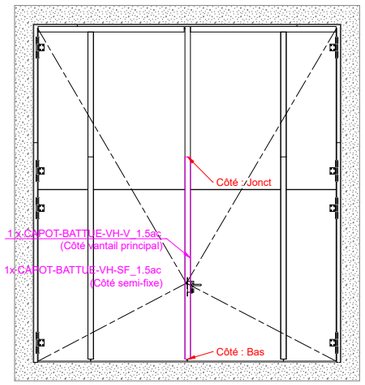

Pose des capots verticaux bas :
- Prendre le profilé bas "U"
- Prendre des barreaux de BA25x54 lg 900
- Remplir le le profilé bas "U" de BA25x54
- Aposer l'ensemble et le fixer par les rivets POP
  Les trous doivent être en face
- Laisser dépasser le dernier barreau de BA25
  Il sera recouper lors de l'ajustement
  du barreau supérieur

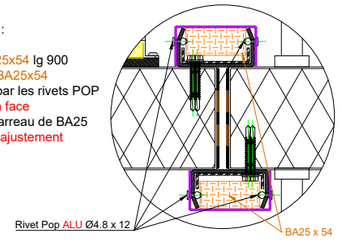

ÉTAPE n° 29 : Pose capots battues V hautes

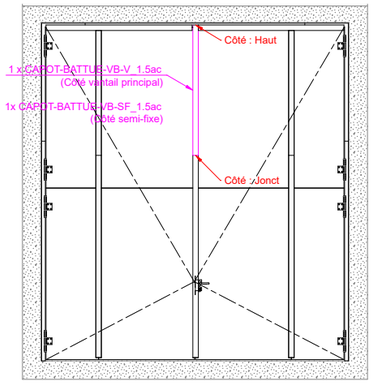

Pose des capots verticaux haut :
- Prendre le profilé haut "U"
- Prendre des barreaux de BA25x54 lg 900
- Remplir le le profilé bas "U" de BA25x54 et ajuster le dernier par rapport à celui qui dépassait précédemment
- Aposer l'ensemble et le fixer par les rivets POP
  Les trous doivent être en face

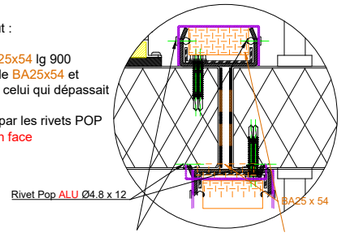

ÉTAPE n° 30 : Pose du seuil

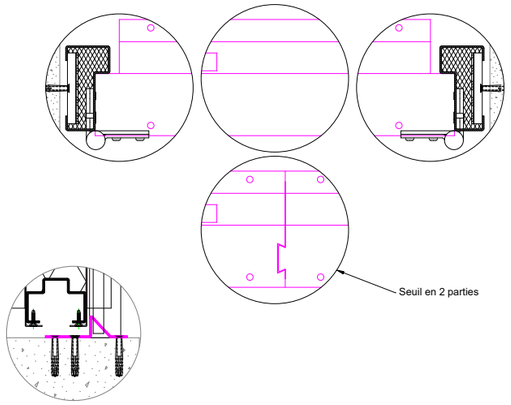

Pose du seuil :
- En fonction de la dimension de l'ouvrage, celui est soit en 1 partie soit en 2 parties
- Positionner le seuil en fond de feuillure de l'huisserie
- Fixer le seuil à travers tous les trous Ø11

ÉTAPE n° 31 : Pose crémone

Pose des tringles de la crémone :
- Dévisser la poignée de manoeuvre
- Insérer les tringles "basse et haute" dans les guides
- Accrocher les tringles dans les axes de la poignée de manoeuvre
- Revisser la poignée de manoeuvre

ÉTAPE n° 32 : Pose ferme-porte

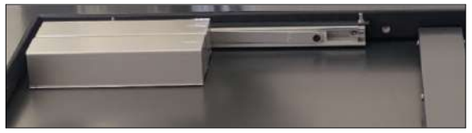

Pose du/des ferme-portes :
- Suivre les instructions de pose du fabricant
- Le/les corps des ferme-portes sont posés d'usine, il reste à poser :
  - Cornière support de la glissière
  - Glissière

NOTICE DE POSE : Porte tôlée EI120 8 modules

ÉTAPE n°33 : Pose joints étanchéité AEV

OPTION

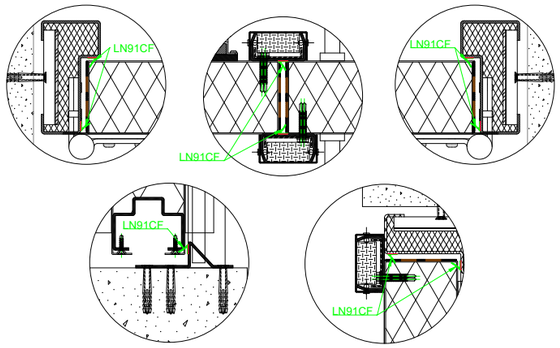

Pose des joints d'étanchéité AEV :
- Prendre le joint LN91CF et le positionner au niveau :
  - L'huisserie : 2u
  - Battues verticales : 2u
  - Seuil : 1u

Chaque joint doit être continu

ÉTAPE n° 34 : Pose ventouse en applique

OPTION

Pose de la ventouse en applique :
- Suivre les instructions de pose du fabricant
- Le corps de la ventouse est posée d'usine, il reste à poser la contre-plaque
- Le fils doit être glissé entre l'huisserie et le béton avant la pose de la laine de roche

ÉTAPE n° 35 : Pose laine de roche

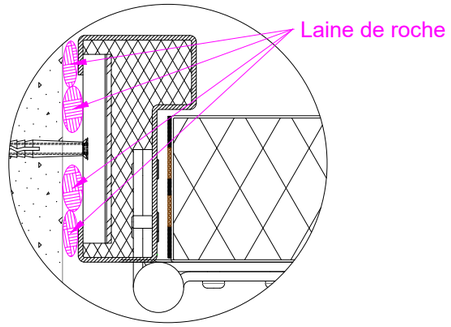

Pose de la laine de roche :
- Prendre le/les rouleaux de laine de roche
- Bourrer 4 fois la laine de roche entre l'huisserie et le béton

Cette opération est très importante car c'est la seule protection entre le BP et le support

ÉTAPE n° 36 : Protection laine de roche

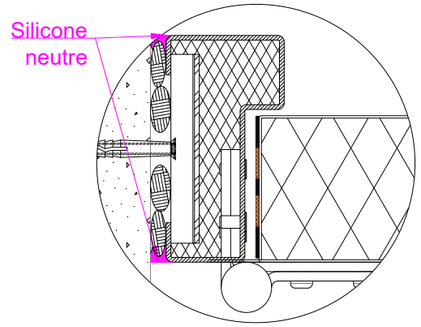

Mise en place de la protection de la laine de roche :
- Utiliser du silicone NEUTRE pour faire la protection de la laine de roche

Cette protection est obligatoire pour garantir une durée de vie optimale de la laine de roche

ÉTAPE n° 37: Étanchéité modules

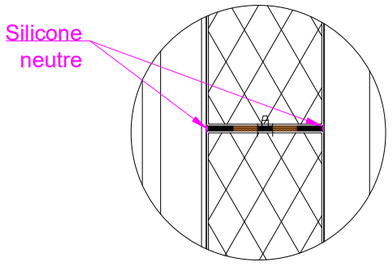

Mise en place de l'étanchéité entre modules :
- Utiliser du silicone NEUTRE pour faire l'étanchéité entre les modules

Cette protection est obligatoire pour garantir une durée de vie optimale des joints résistants au feu